EPAL CP9 Palette

1.140 x 1.140 mm

Sicherheit und Qualität sind in der chemischen Industrie von besonderer Bedeutung. Der Schutz der Mitarbeiter, der Umwelt und der Ladung haben oberste Priorität. Die EPAL schließt mit den neuen qualitätsgeprüften EPAL CP-Paletten eine wichtige Lücke in der Logistikkette der chemischen Industrie. EPAL CP-Paletten 1-9 erhalten Sie bei einem von über 1.600 EPAL Lizenznehmern. Lieferantensuche unter www.epal.eu.

DATEN & FAKTEN

Material: 24 Bretter aus Qualitätsholz, 9 Formspan- bzw. Vollholzklötze, 102 Nägel. Fertigung gemäß dem Technischen Regelwerk der EPAL.

Länge	1.140 mm
Breite	1.140 mm
Höhe	156 mm

KENNZEICHNUNGEN

EPAL

„EPAL im Oval“ auf dem rechten Eckklotz.

IPPC XX-XX 00000 HT

IPPC Zeichen, Länder-Code, Registrierungsnummer der zuständigen Pflanzenschutzbehörde, hitzebehandelt (Heat Treatment) auf dem linken Eckklotz.

CP9
095-8-01

CP-Typenbezeichnung und EPAL-Kennziffer (Lizenznummer-Jahr-Monat) auf dem Mittelklotz.

EPAL-Prüfklammern

HANDLING

4-seitige Befahrbarkeit und eine hohe Qualität ermöglichen eine effektive Handhabung bei Produktion, Lagerung und Transport in der gesamten Supply Chain. Kompatibel mit allen (gängigen) Standardladungsträgern, Flurförderzeugen und Lagersystemen. Verwendung: Als Containerpalette; für Fässer, flexible Großpackmittel.

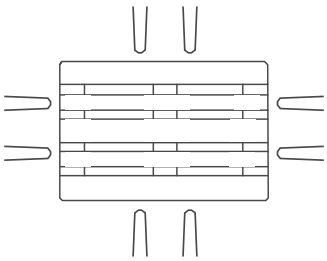

QUALITÄTSKONTROLLE

Die Qualitätssicherung der EPAL gewährleistet eine international einheitliche und hohe Qualität der EPAL Europaletten. Die Prüfgesellschaften Bureau Veritas und CCIC führen im Auftrag der EPAL jährlich mehr als 25.000 unangemeldete Prüfungen in den Betrieben der EPAL-Lizenznehmer durch. Die geprüfte Qualität von EPAL Europaletten ist die wesentliche Grundlage für Wiederverwendung und Tausch und damit für die Nachhaltigkeit von EPAL Europaletten.

ISPM 15

IPPC

EPAL-Paletten werden im Rahmen der Produktion gemäß dem IPPC-Standard ISPM 15 einer Hitzebehandlung (HT) unterzogen. Dies dient der Abtötung von Schadorganismen und schützt den Baum- und Pflanzenbestand und andere Ökosysteme vor Schädlingsbefall. Die ISPM 15-Behandlung gewährleistet die uneingeschränkte Einsatzfähigkeit von EPAL-Ladungsträgern im internationalen und interkontinentalen Warenverkehr.

REPARATUR

Beschädigte EPAL Paletten werden in den mehr als 1000 von EPAL lizenzierten Reparaturbetrieben kostengünstig repariert. Reparierte EPAL Europaletten werden in einem der Mittelklötze mit dem EPAL-Reparaturkennzeichnungsnagel (mit EPAL-Marke und Lizenznummer) gekennzeichnet. Die Lizenz der EPAL ist Nachweis für die Zuverlässigkeit des Reparaturbetriebs und die hohe Qualität der Reparatur.

PBCP 05/2025 DE

European Pallet Association e.V.
Hamborner Str. 55 • 40472 Düsseldorf

Tel.: +49 211 98 480 48 - 0
info@epal-pallets.org • www.epal.eu

QR-Code scannen und unter www.epal-pallets.org mehr erfahren.

EPAL CP9 Palette

1.140 x 1.140 mm

1.140 mm Seite

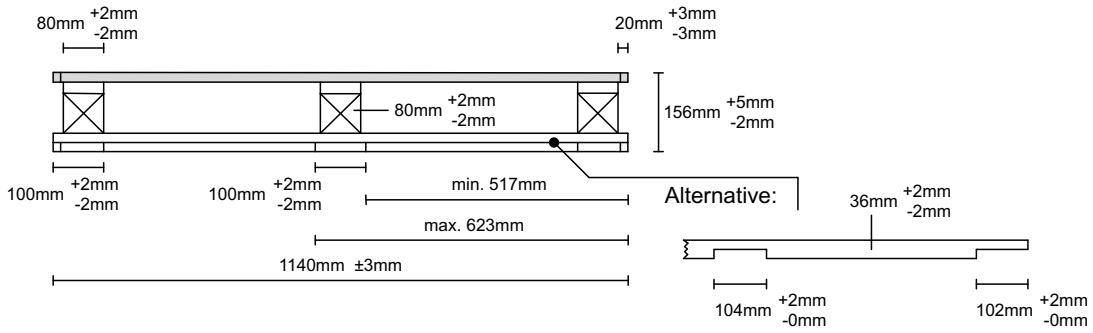

1.140 mm Seite

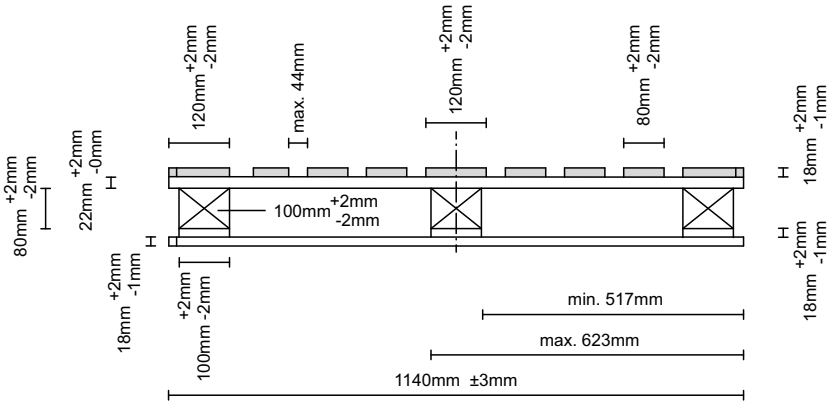

Draufsicht

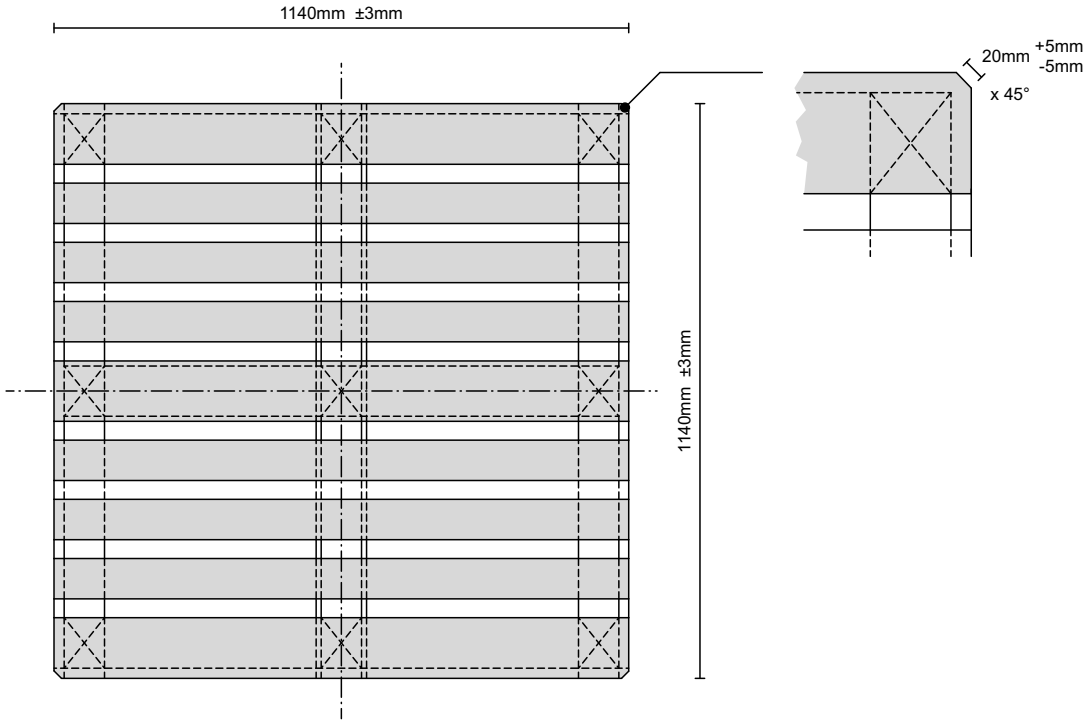

European Pallet Association e.V.
Hamborner Str. 55 • 40472 Düsseldorf

Tel.: +49 211 98 480 48 - 0
info@epal-pallets.org • www.epal.eu

QR-Code scannen und unter
www.epal-pallets.org mehr erfahren.